C.T型トランス　外形寸法図

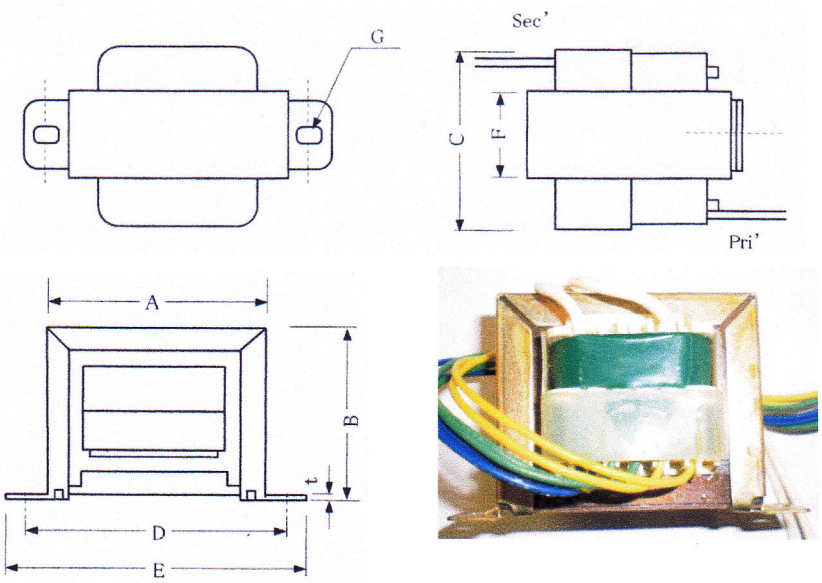

ビス取付型
RoHS規制対応
PSE　IEC　UL　CSA　各国安全規格準拠

参考納期
品番-MCE-2811Hは　30日以上
100台以内　15日～20日
100台以上　30日～40日

品番	A	B	C	D	E	F	G	VA
MCE-2811H	30	28	30	38	10	13	3.2×5	0.8
MCE-3511H	37	32	30	45	11	13	3.2×5	1.5
MCE-4118H	43	36	42	52	62	20	3.5×5.5	3
MCE-4818H	50	44	43	59	71	20	3.5×5.5	5
MCE-4821H	50	44	45	59	71	23	3.5×5.5	6
MCE-5423H	56	49	50	67	78	26	4.5×6	8
MCE-5725H	59	51	54	70	80	28	4.5×6	10
MCE-6025H	62	53	56	74	87	27	4.5×6	15
MCE-6032H	62	53	63	74	87	34	4.5×6	20
MCE-6635H	69	59	66	80	92	38	4.5×6	30

内容は予告なく一部変更することがありますので、あらかじめご了承ください。